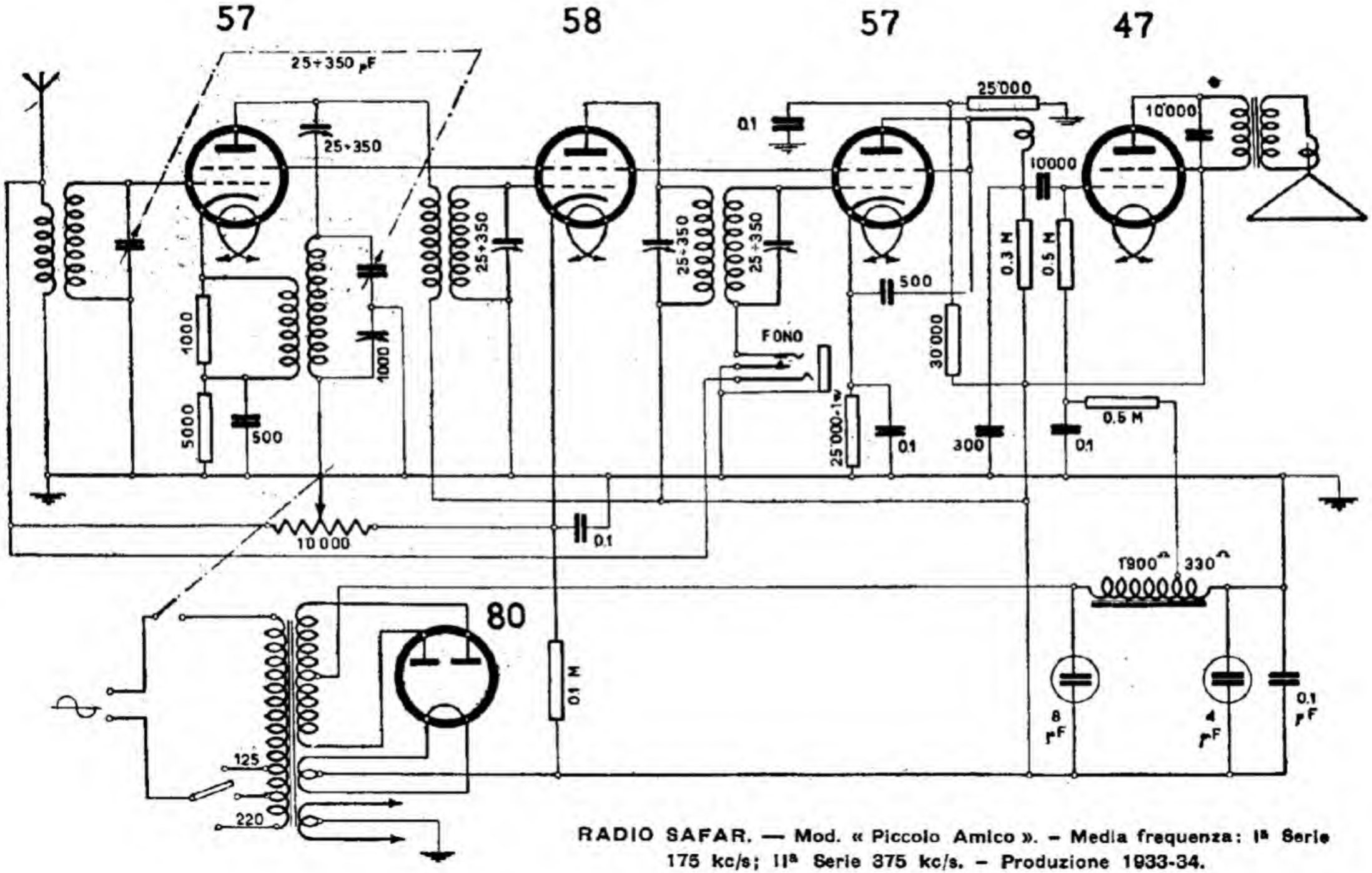

RADIO SAFAR. — Mod. « Piccolo Amico ». – Media frequenza: Iª Serie 175 kc/s; IIª Serie 375 kc/s. – Produzione 1933-34.